UKŁAD PODKONSTRUKCJI SUFITU PODWIESZANEGO
SKALA 1:50

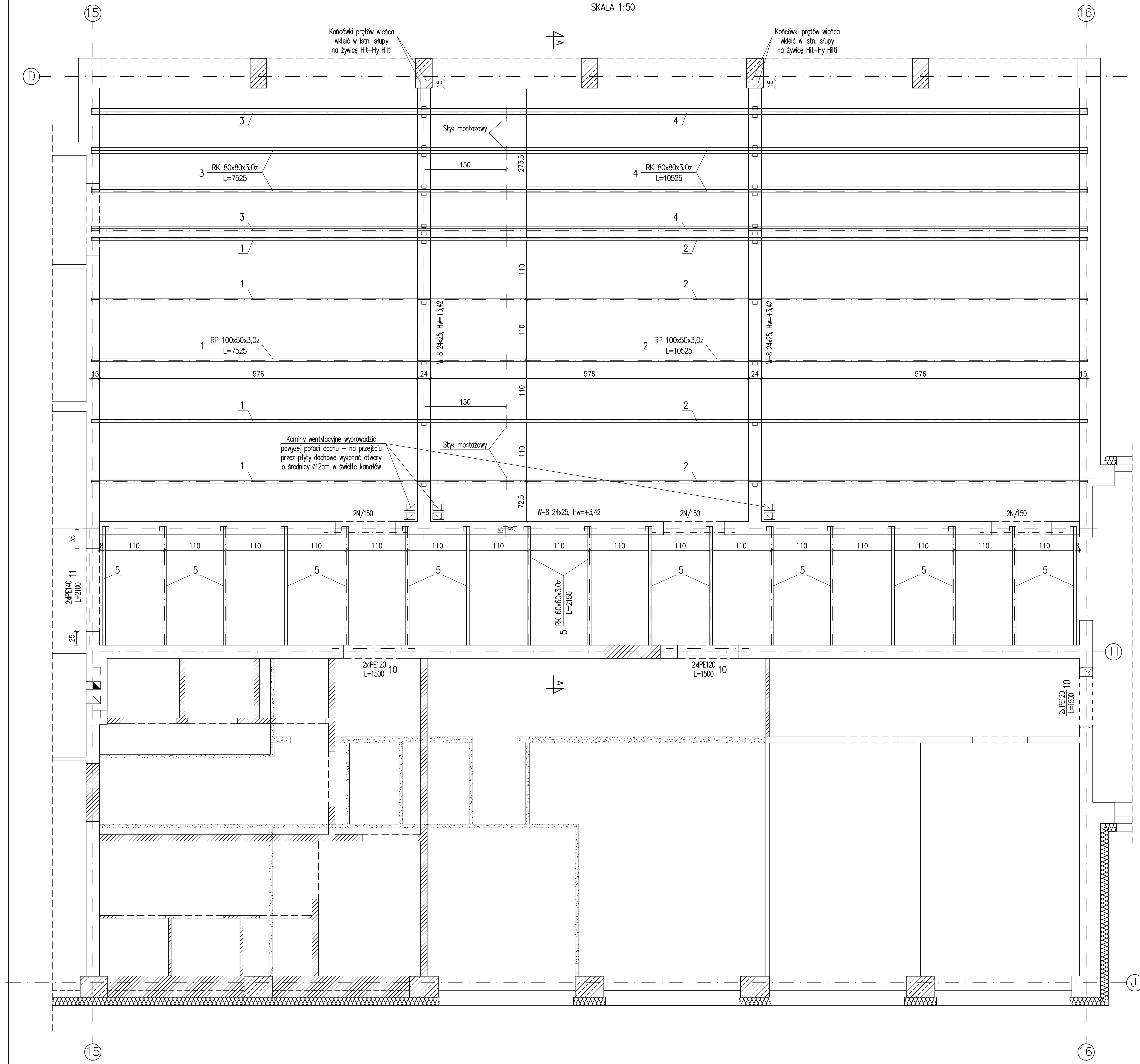

PRZEKRÓJ A-A

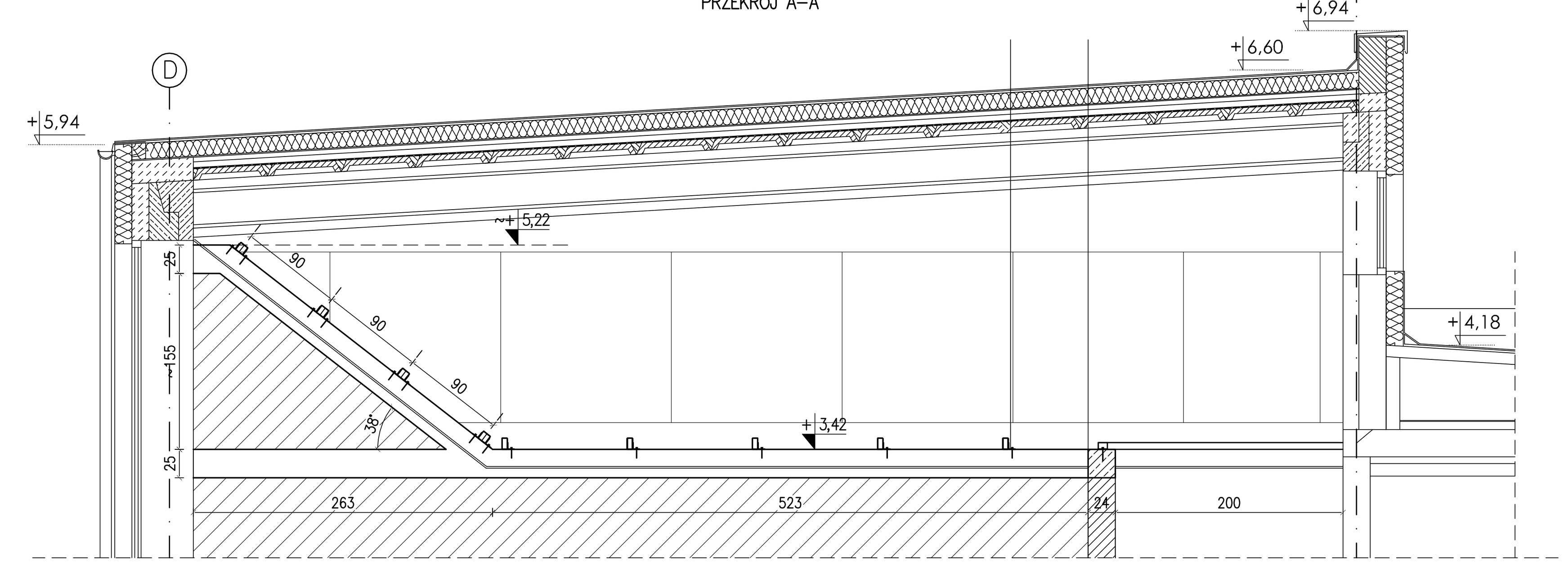

W-8 24x25, Lcał=40,36mb
skala 1:10

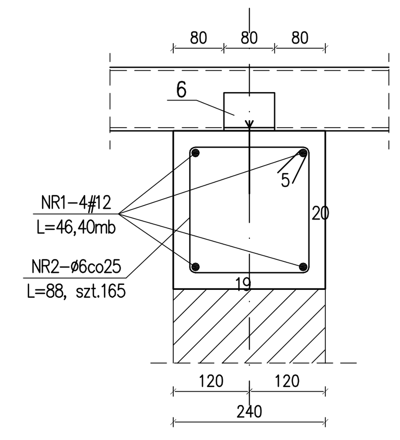

OPARCIE BELEK NR 1,2,5 NA WIEŃCU W-1
SKALA 1:10

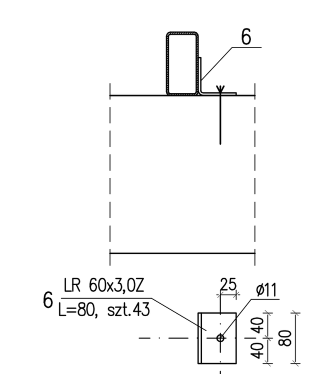

OPARCIE BELEK NR 3,4 NA WIEŃCU W-1
SKALA 1:10

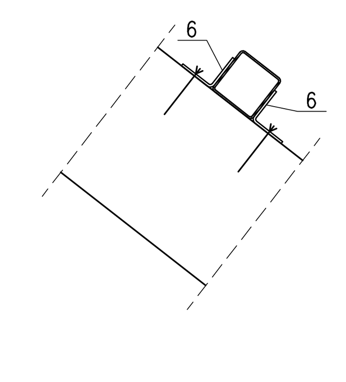

STYK MONTAŻOWY BELEK NR 1,2,5
SKALA 1:10

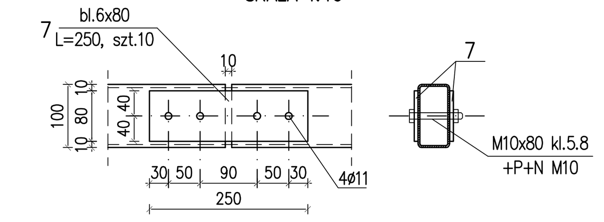

OPARCIE BELEK NR 5 NA ISTNIEJĄCEJ ŚCIANIE
SKALA 1:10

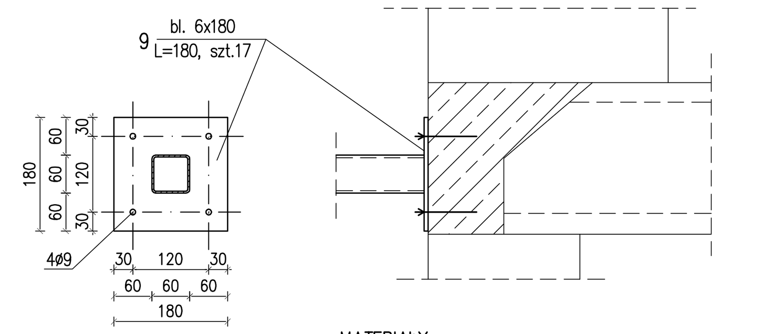

STYK MONTAŻOWY BELEK NR 1,2,5
SKALA 1:10

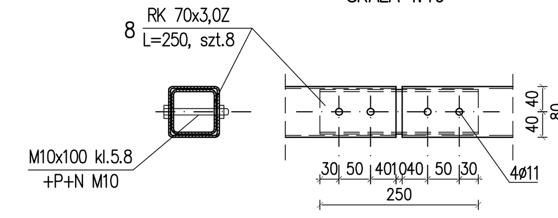

MATERIAŁY:
BETON KONSTRUKCYJNY C20/25 (B25)
STAL ZBROJENIOWA A-IIIN B500SP #
STAL ZBROJENIOWA A-0 St0S ø
STAL PROFILOWA S235 (St3S)

ŚCIANY MUROWANE Z BLOCZKÓW GAZOBETONOWYCH GR.24CM ODMIANY 400 NA ZAPRAWIE CEM-WAP M3

POD OPARCIAMI BELEK STALOWYCH WYKONAĆ "PODUSZKI" BETONOWE B15 GRUBOŚCI 12cm NA CAŁEJ SZEROKOŚCI ŚCIANY

WYKAZ STALI PROFILOWEJ

NR	PROFIL	DŁUGOŚĆ mm	ILOŚĆ szt.	DŁ.PROF. mb.	MASA JED. kg/mb.	MASA PR. kg
1	RP100x50x3,0z	7525	5	37,625	6,60	248,33
2	RP100x50x3,0z	10525	5	52,625	6,60	347,33
3	RK80x80x3,0z	7525	4	30,10	7,07	212,81
4	RK80x80x3,0z	10525	4	42,10	7,07	297,65
5	RK60x60x3,0z	2150	17	36,55	5,19	189,69
6	LR60x3,0z	80	43	3,44	2,68	9,22
7	bl.6x80	250	10	2,50	3,77	9,43
8	RK70x70x3,0z	250	4	1,00	6,13	6,13
9	bl.6x180	180	17	3,06	8,48	25,94
10	IPE120	1500	6	9,00	10,40	93,60
11	IPE140	2100	2	4,20	12,90	54,18
/	M10x80 kl.5.8 +P+N M10		20		0,069	1,38
/	M10x100 kl.5.8 +P+N M10		16		0,082	1,31
					RAZEM	1496,96
					DODATEK 1,2% NA SPOINY	17,96
					RAZEM DLA 1 SZTUKI	1514,92

WYKAZ STALI ZBROJENIOWEJ

Nr	ø ,#	L (cm)	szt.	ø6	#12
1	#12	46,4mb	4		185,60
2	ø6	88	165	145,20	
Długość razem (m)				145,20	185,60
Masa jednostkowa (kg/m)				0,222	0,888
Masa razem (kg)				32,23	164,81
Masa całkowita (kg)				197,04	

DETAL OPARCIA ŁAW NAD KANAŁEM TECHNICZNYM

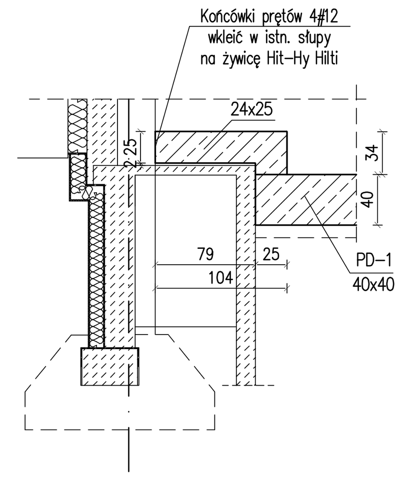

J O A N N A O K R A S K A
ul. Łukowa 16 lok.4 93-410 Łódź
telefon 601 36 10 66
www.e-architekt.pl

Tytuł opracowania: **PROJEKT WYKONAWCZY BUDOWY HALI SPORTOWEJ POŁĄCZONEJ ŁĄCZNIKIEM Z CZĘŚCIĄ ISTNIEJĄCĄ PUBLICZNEJ SZKOŁY PODSTAWOWEJ NR 1 IM. KEN W BIAŁOBRZEGACH, PRZY ULICY RZEMIEŚLNICZEJ 21/31, DZIAŁKA NR 2309/1**

Inwestor:
GMINA BIAŁOBRZEGI
PLAC ZYGMUNTA STAREGO 9
26-800 BIAŁOBRZEGI

Adres inwestycji:
PUBLICZNA SZKOŁA PODSTAWOWA NR 1
UL. RZEMIEŚLNICZA 21/31
DZIAŁKA NR 2309/1, OBRĘB BIAŁOBRZEGI
26-800 BIAŁOBRZEGI

Projektant konstrukcji:
mgr inż. ROBERT GURDZIOŁEK, upr. nr LOD/0463/PWOK/07
w specjalności konstrukcyjno-budowlanej
Sprawdzający konstrukcji:
mgr inż. PIOTR JAGIELSKI, upr. nr 10/95/Wł.
w specjalności akonstrukcyjno-budowlanej
Współpraca:
mgr inż. RAFAŁ KUCHARCZYK

Podpis:

Tytuł rysunku: **UKŁAD PODKONSTRUKCJI SUFITU PODWIESZANEGO W CZĘŚCI ISTNIEJĄCEJ**

NR RYS.:	Data:	Skala:
18/K	Sierpień 2015	1:50